3A'形 フード

色調	主材質	特性	環境	難燃性	温度範囲
グレー	PA66	IP65	RoHS 6物質対応	UL94V0	-20℃ ~90℃

PA 製

トップエントリー

サイドエントリー

納期区分	品番	エントリー 位置	エントリー ねじ	適用するインサート・ハウジング・カバーのサイズ	重量(g/個)	入数(個/袋)
◎	YSDSP3A-20T	トップ	M20×1.5	3A'	15	5
◎	YSDSP3A-G16T	トップ	G1/2		15	5
◎	YSDSP3A-20S	サイド	M20×1.5		15	5

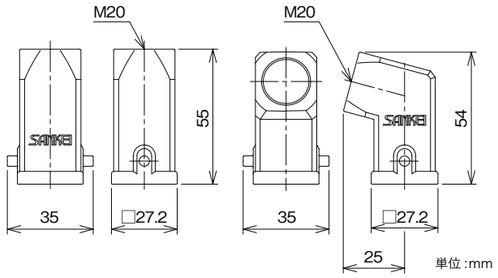

トップエントリー　サイドエントリー

3A'形 ハウジング

PA 製

パネル取付け型

納期区分	品番	適用するインサート・フード・カバーのサイズ	パネル開口	重量(g/個)	入数(個/袋)
◎	YSHSP3A	3A'	22×22	10	5

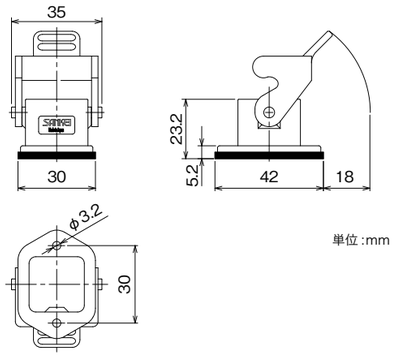

単位:mm

パネル取付け型・カバー付き

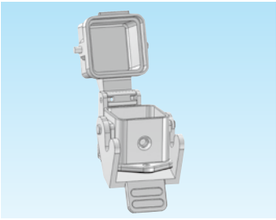

納期区分	品番	適用するインサート	適用するインサート・フードのサイズ	パネル開口	重量(g/個)	入数(個/袋)
	YSHSP3AV-1		製作検討中			
	YSHSP3AV-2					

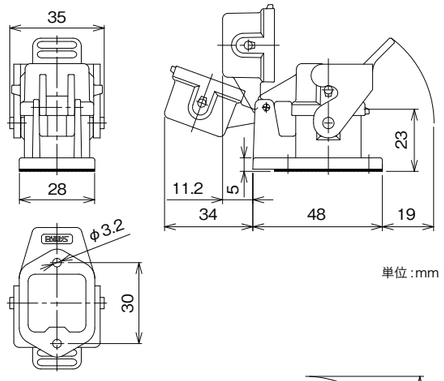

単位:mm

パネル取付け型・アングル形

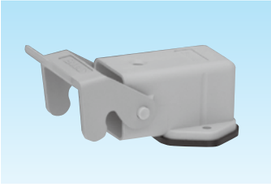

納期区分	品番	適用するインサート・フード・カバーのサイズ	パネル開口	重量(g/個)	入数(個/袋)
◎	YSH90SP3A	3A'	22×22	16	5

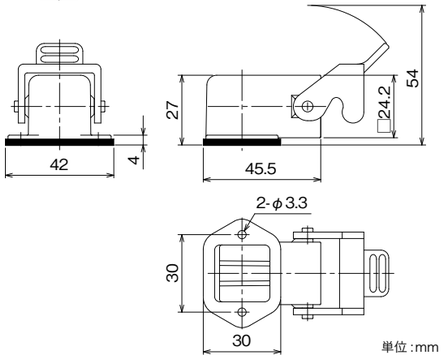

単位:mm

3A'形 ハウジング

色調	主材質	特性	環境	難燃性	温度範囲
グレー	PA66	IP65	RoHS 6物質対応	UL94V0	-20℃ ~90℃

PA 製

ボックス型

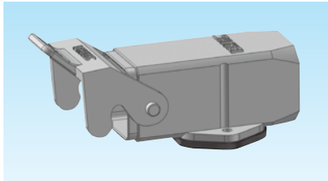

納期区分	品番	底面の開閉	エントリーのねじ	適用するインサート・フード・カバーのサイズ	パネル開口	重量(g/個)	入数(個/袋)
	YSZSP3A-20			製作検討中			

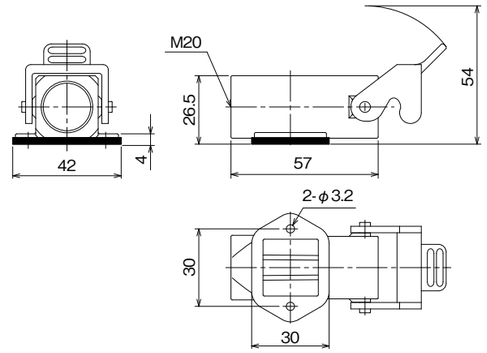

単位:mm

3A'形 中継フード

PA 製

納期区分	品番	適用するインサート・フード・カバーのサイズ	重量(g/個)	入数(個/袋)
◎	YSKSP3A-20T	3A'	16	5

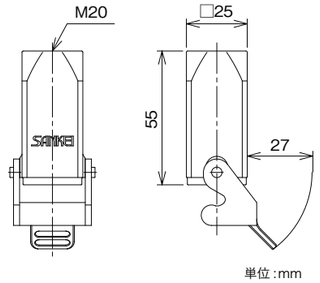

単位:mm

3A'形 カバー

PA 製

フード用・レバー付

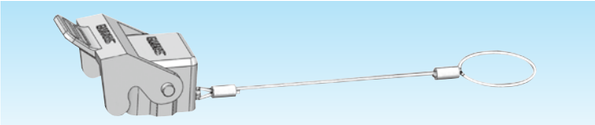

納期区分	品番	適用するインサート	適用するインサート・フードのサイズ	重量(g/個)	入数(個/袋)
	YSV3SP3A-1		製作検討中		
	YSV3SP3A-2				

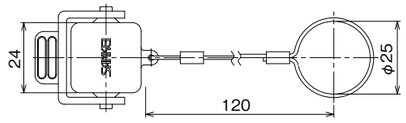

単位:mm

ハウジング・中継フード用・ピン付

3A' ハウジング用

3A' 中継フード用

納期区分	品番	適用するインサート	適用するインサート・フードのサイズ	重量(g/個)	入数(個/袋)
	YSVSP3A-1		製作検討中		
	YSVSP3A-2				
	YSVSP3A-3				
	YSVSP3A-4				

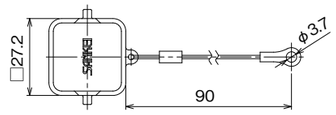

3A' ハウジング用

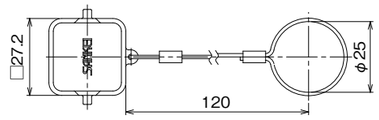

3A' 中継フード用

単位:mm