6 + ⏚, 12 + ⏚

色調	主材質	環境	結線方式	互換性
アイボリー	PC	RoHS 10物質対応	ネジ式	有り

型式 YSI※SB　600V　35A　ねじ止め式

●B 形で接続電線サイズが 4～6㎟ 限定のねじ止め式インサートです。
●保護板が付いているため、裸線を接続できます。

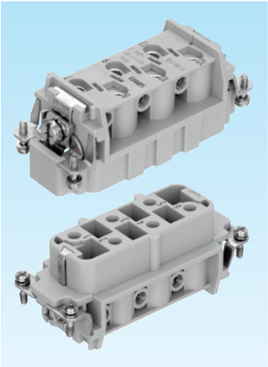

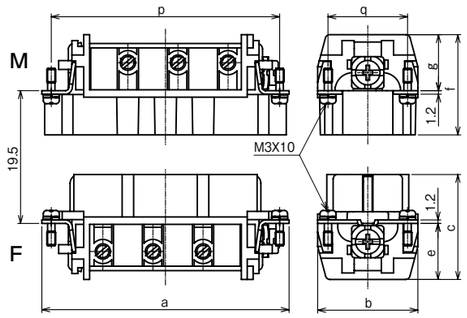

単位 :mm

仕 様

定格電流		35A
定格電圧	UL/CSA	600V
	DIN/EN（汚染度3）	400V/690V
耐電圧		3.31KV
絶縁抵抗		10^{10}Ω以上
接触抵抗		1mΩ以下
使用温度範囲		-40～+125℃
材料		PC
コンタクト		内蔵
電線接続方法		ねじ止め
電線サイズ		4～6㎟
ガイドピン/ブッシュ		SCPA448/449

規格 CE

【ねじ止め式】

在庫区分	品番	オス メス	極数	サイズ	取付できるフード・ハウジングのサイズ	a	b	c	e	f	g	p	q	重量（g／個）	入数（個／袋）
◎	YSIMB6SB	オス	6 + ⏚	16B	16B	84.5	34.0	33.0	16.5	34.0	19.0	77.5	27.0	79	1
◎	YSIFB6SB	メス												84	1
確	YSIMB12SB	オス	12 + ⏚	32B	32B	YSI※B6SBを2個並べて12SBとする								158	1
◎	YSIFB12SB	メス												168	1

周囲温度と電流

●インサートの許容電流は、接続する電線サイズと使用する周囲温度等によります。

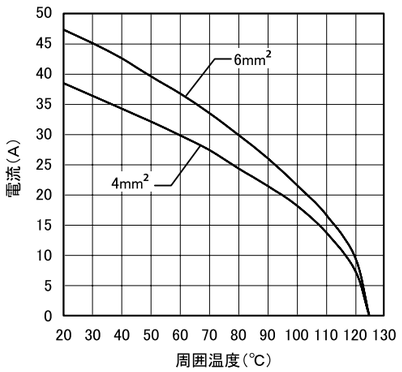

パネルカットの寸法

●インサートをフード・ハウジングなしでパネルに取付けて使用する場合のインサート取付け用パネルカットの寸法です。
●インサートの取付けはパネル前面より行って下さい。

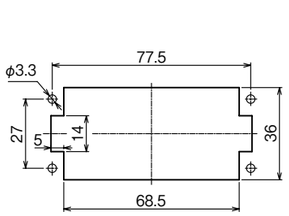

6SB

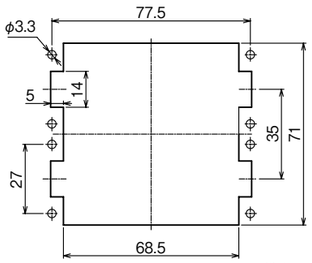

12SB

単位 :mm

コンタクト番号の配列

●コンタクト番号の配列は、電線接続側より見た図です。

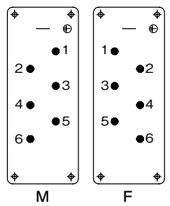

6SB

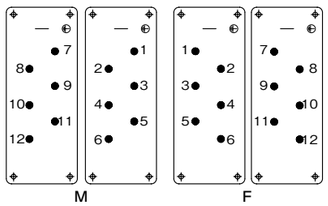

12SB

4/0 + ⏚, 4/2 + ⏚

色調	主材質	環境	結線方式	互換性
アイボリー	PC	RoHS 10物質対応	ネジ式	有り

型式 YSI※K　600V　80A/16A　サイズ 16B　ねじ止め式

●B 形で電源用と信号用コンタクトが混在するねじ止め式のコンビネーションインサートです。
●コンタクト番号の配列は、電線接続側より見た図です。
●80A コンタクトはフェルール端子をご使用下さい。16A コンタクトは裸線を接続できます。
●コンタクトへの電線接続は 412 頁を参照下さい。

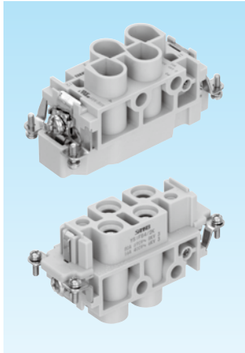

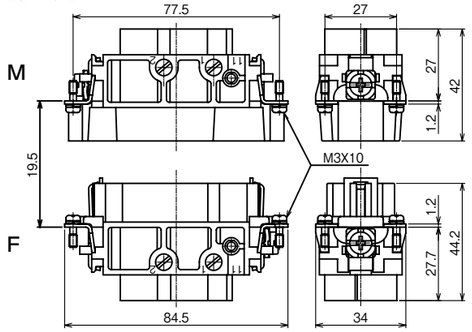

単位 :mm

4/2K

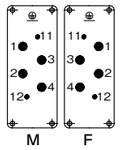

仕 様

定格電流		80A/16A
定格電圧	UL/CSA	600V
	DIN/EN（汚染度3）	830V/400V
耐電圧		4.26KV/3.31KV
絶縁抵抗		10^{10}Ω以上
接触抵抗		0.3mΩ/1mΩ以下
使用温度範囲		-40～+125℃
材料		PC
コンタクト		内蔵
電線接続方法		ねじ止め
電線サイズ		1.5～16㎟/0.5～2.5㎟
ガイドピン/ブッシュ		SCPA448/449

周囲温度と電流

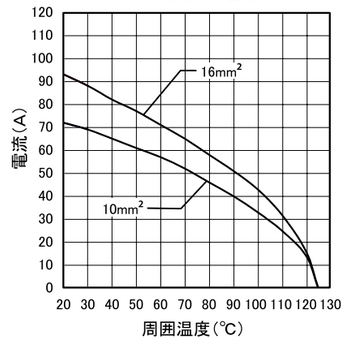

規格 CE

【ねじ止め式】

在庫区分	品番	オス メス	極数	サイズ	取付できるフード・ハウジングのサイズ	重量（g／個）	入数（個／袋）
◎	YSIMB4/0K	オス	4 + ⏚	16B	16B	104	1
◎	YSIFB4/0K	メス				104	1
確	YSIMB4/2K	オス	4 2 + ⏚	16B	16B	108	1
◎	YSIFB4/2K	メス				108	1

4/8 + ⏚

色調	主材質	環境	結線方式	互換性
アイボリー	PC	RoHS 10物質対応	ネジ式	有り

型式 YSI※4/8K　600V　80A/16A　サイズ 24B　ねじ止め式

●B 形で電源用と信号用コンタクトが混在するねじ止め式のコンビネーションインサートです。
●コンタクト番号の配列は、電線接続側より見た図です。
●80A コンタクトはフェルール端子をご使用下さい。16A コンタクトは裸線を接続できます。
●コンタクトへの電線接続は 412 頁を参照下さい。

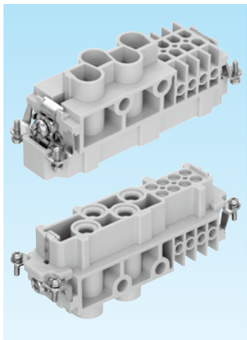

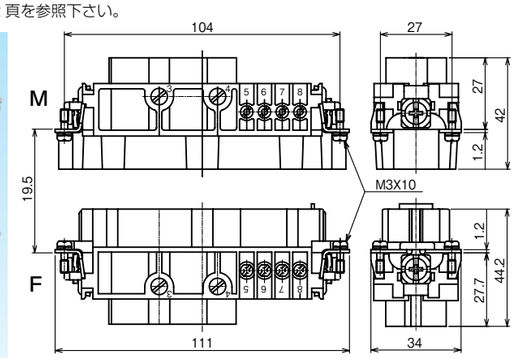

単位 :mm

4/8K

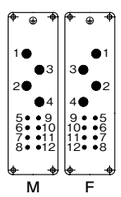

仕 様

定格電流		80A/16A
定格電圧	UL/CSA	600V
	DIN/EN（汚染度3）	400V
耐電圧		3.31KV
絶縁抵抗		10^{10}Ω以上
接触抵抗		0.3mΩ/1mΩ以下
使用温度範囲		-40～+125℃
材料		PC
コンタクト		内蔵
電線接続方法		ねじ止め
電線サイズ		1.5～16㎟/0.5～2.5㎟
ガイドピン/ブッシュ		SCPA448/449

周囲温度と電流

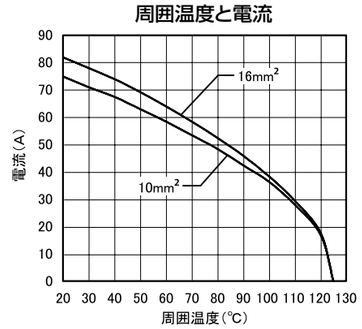

規格 CE

【ねじ止め式】

在庫区分	品番	オス メス	極数	サイズ	取付できるフード・ハウジングのサイズ	重量（g／個）	入数（個／袋）
◎	YSIMB4/8K	オス	4 8 + ⏚	24B	24B	133	1
◎	YSIFB4/8K	メス				133	1