納入仕様書／完成図

単位mm

品　番	接続できる ケイフレックス		挿入できる ケーブル 最大外径	袋ナット 対角距離 φA	袋ナット 二面巾	ロックナット 対角距離 φC	ロックナット 二面巾	φd	締付後 G	H	締付後 J	φI	L_1	L_3	接続できるねじ JIS C 8463 φS_1	接続できるねじ JIS C 8463 呼び	重量 (g)
KM45OM 10	※	10	8	27.5	24.9	27.6	26	14.6	25	15	49	8.5	7	5.5	20.0	M20×1.5	
KM45OM 12	※	12	10	30.4	27.5	27.6	26	14.6	28	16	52	10.8	7	5.5	20.0	M20×1.5	
KM45OM 16	※	16	13	34.2	31.0	27.6	26	14.6	29	17	55	14.3	7	5.5	20.0	M20×1.5	
KM45OM 22	※	22	18	41.5	37.8	34.0	32	19.7	31	18	61	19.3	7	5.5	25.0	M25×1.5	

※KMS, KMV, KPF, KIC, KIV, KMEC, KPBF, KIH, KUU, KCS, KMB, KIB, KM, KI

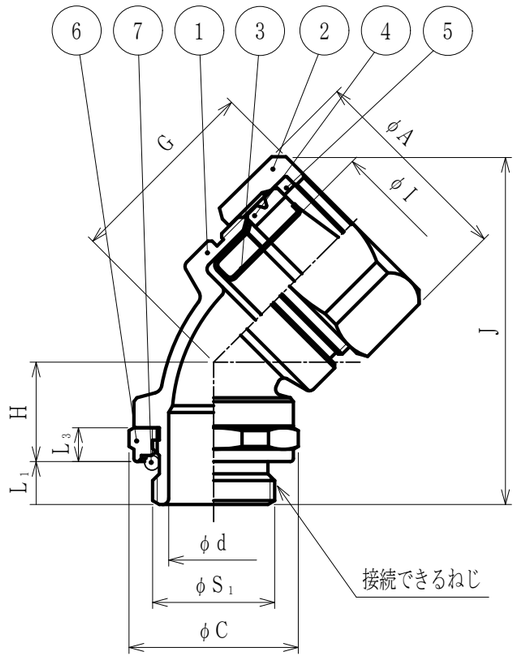

注1．ビニル被覆ケイフレックス　Type　KMSをリミットスイッチ等の
　　メートル細目めねじに接続するための45°形の亜鉛合金ダイカスト製コネクタです。
　2．品番は次のとおりです。

KM　45　O　M　16

- 16：接続ケイフレックスの呼び：＃16
- M：メートル細目ねじ付
- O：めねじ接続用コネクタ
- 45：45°形
- KM：ケイフレックスの附属品　KM型

　3．本製品には，石綿を使用しておりません。
　4．本製品は，RoHS対応商品です。

No.	部　品　名	個数	材　質	処　理　・　摘　要
7	Oリング	1	NBR	
6	ロックナット	1	ZDC2	電気亜鉛めっき
5	ワッシャ	1	PA	
4	グランドパッキン	1	NBR	
3	フェラル	1	SPCE	電気亜鉛めっき
2	袋ナット	1	ZDC2	電気亜鉛めっき
1	本　体	1	ZDC2	電気亜鉛めっき

株式会社 三桂製作所 技術部 SANKEI	品名	ケイフレックスの附属品 Type KMS用 メートル細目めねじ接続用 45°形コネクタ	三角法	承認	吉元
			訂正回数	審査	福本
			2	設計	辻口
日付	2022.12.01	型式	KM45OM	図番	4KFS0923