納入仕様書／完成図

単位mm

品番 黒色品	品番 ライトグレー色	接続できるサンフレキROBO		挿入できるケーブル最大外径	φD	φd	L1	L	重量(g)
NBI 12	NBI 12LG	NS NP NF NFX	12	6	12.0	6.5	2.8	16.2	1
NBI 16	NBI 16LG		16	9	16.0	9.8	2.8	16.7	1
NBI 20	NBI 20LG		20	12	20.0	13.5	3.0	17.4	2
NBI 21			21	14	21.2	14.8	3.0	17.9	2
NBI 25	NBI 25LG		25	16	25.0	17.3	3.0	18.9	2
NBI 28			28	20	28.5	20.8	3.0	18.8	2
NBI 32	NBI 32LG		32	23	32.0	23.7	3.5	20.7	3
NBI 34			34	26	34.5	26.8	3.5	20.8	
NBI 40	NBI 40LG		40	30	40.0	31.2	3.5	22.6	4
NBI 42			42	33	42.5	33.7	3.5	23.6	
NBI 50	NBI 50LG		50	39	50.0	39.8	4.0	24.9	7
NBI 54			54	44	54.5	45.0	4.0	25.3	
NBI 63	NBI 63LG		63	52	63.0	52.5	4.0	27.7	10

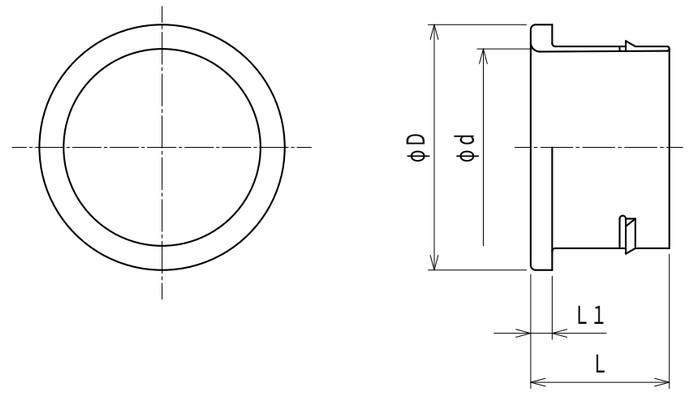

注1．サンフレキROBO用の管端用絶縁ブッシングです。

2．品番は，次のとおりです。

N BI 50

- 50：接続できるサンフレキROBOの呼び：#50
- BI：絶縁ブッシング
- N：サンフレキROBOの附属品

3．本製品には，石綿を使用しておりません。

4．本製品はRoHS対応商品です。

No.	部品名	個数	材質	処理・摘要
1	ブッシング		PA	

株式会社 三桂製作所 技術部 SANKEI	品名	サンフレキROBOの附属品 管端用絶縁ブッシング	三角法	承認	吉元
			訂正回数	審査	吉元
			1	設計	岡田
日付 2024.10.30	型式	NBI	図番	4SFS0611-1	