納入仕様書

単位mm

品　番	本体フランジ 対角距離 φA	本体フランジ 二面巾	L_1	L_2	接続できるねじ JIS C 8463 φS_1	接続できるねじ JIS C 8463 呼び	重量(g)
RP2OM 20LG	27.6	26	8	14	20	M20×1.5	
RP2OM 25LG	34.0	32	8	14	25	M25×1.5	
RP2OM 32LG	42.5	40	10	17	32	M32×1.5	
RP2OM 40LG	53.1	50	10	18	40	M40×1.5	

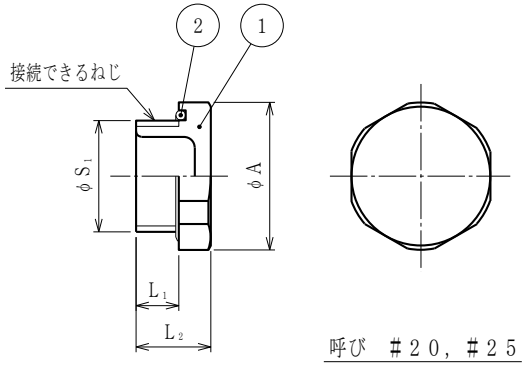

呼び　#20，#25

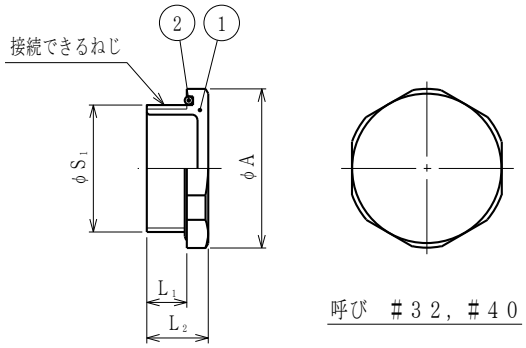

呼び　#32，#40

注1．メートル細目ねじに接続するための，メートルねじ付き樹脂製止め栓です。

2．品番は，次のとおりです。

R P 2 O M 20 LG

- LG：ライトグレー色
- 20：メートルねじ呼び：M20
- M：メートルねじ付き
- O：めねじ接続用
- 2：第2仕様
- P：プラグ
- R：サンパーツ　電材電装部品

No.	部品名	個数	材質	処理・摘要
2	Oリング	1	NBR	
1	本体	1	PA	

株式会社 三桂製作所 プリカ事業部 SANKEI	品名	サンパーツ 電材電装部品 めねじ接続用メートルねじ付き 樹脂製止め栓	三角法	承認	谷沢
			訂正回数	審査	大谷
			2	設計	森田
日付	2009.04.09	型式	RP2OM※LG	図番	4SPS4533