納入仕様書

単位mm

品　番	取り付けできるねじ JIS B 0207	φD	φd	t	重量 (g)
RSPM20	M20×1.5	26.4	20.4	1.0	0.2
RSPM25	M25×1.5	32.0	25.4		0.4
RSPM32	M32×1.5	39.6	32.4		0.6
RSPM40	M40×1.5	48.4	40.4		0.8
RSPM50	M50×1.5	59.0	50.4		1.1
RSPM63	M63×1.5	72.4	63.4		1.5

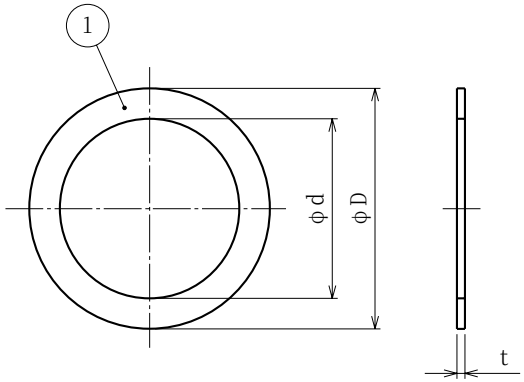

注）1．コネクタをボックスに接続する時に使用します。
2．品番は，次の通りです。

R SP M 25

- 25：メートルねじの呼び：M25×1.5
- M：メートルねじ
- SP：シートパッキン
- R：電材電装部品

3．本製品には，石綿を使用しておりません。

No.	部品名	個数	材質	処理・摘要
1	シートパッキン	1	TPE	

株式会社 三桂製作所 プリカ事業部 SANKEI	品名	サンパーツ 電材電装部品 メートルねじ用 TPE製シートパッキン	三角法	承認	谷沢
			訂正回数	審査	大谷
			0	設計	森田
日付 2011.12.27	型式	RSPM	図番	4SPS7854	