納入仕様書／完成図

単位：mm

品番	接続できるプリカチューブ	挿入できるケーブル最大外径	φB	φd	L1	L2	L4	接続ねじ IEC 60423 φS1	接続ねじ IEC 60423 呼び	重量(g)
PBML15	PS 15	13	25.0	15.0	12	16.5	15	19.9	M20X1.5	40
PBML17	PS 17	15	27.2	16.2	12	19.5	18	19.9	M20X1.5	50
PBML24	PS 24	20	34.0	21.2	12	21.7	20	24.9	M25X1.5	60
PBML30	PS 30	27	40.0	28.0	16	23.9	22	31.9	M32X1.5	90
PBML38	PS 38	36	48.6	36.6	16	27.1	25	39.9	M40X1.5	160
PBML50	PS 50	45	60.0	46.0	18	27.4	25	49.9	M50X1.5	210
PBML63	PS 63	57	76.0	58.0	18	27.5	25	62.9	M63X1.5	420

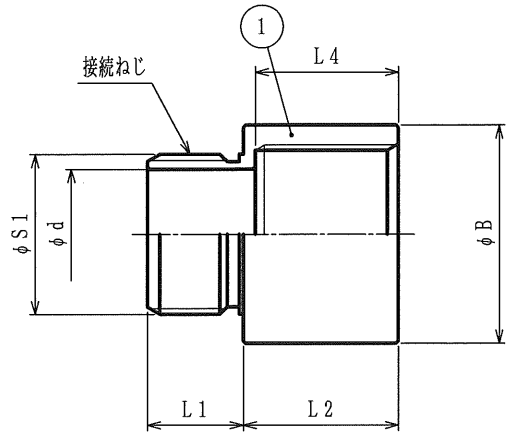

品番は，次のとおりです。

P B M L 17

- 17：接続できるステンレスプリカの呼び：#17
- L：ステンレス製
- M：メートル細目ねじ付き
- B：コネクタ
- P：プリカチューブの附属品

1. 用途
   - ・コネクタ
2. 特性
   - ・非防水
   - ・RoHS10物質対応
3. 本製品には、石綿を使用しておりません。

No.	部品名	個数	材質	処理・摘要
1	本体	1	SUS304	

株式会社 三桂製作所 技術部 SANKEI	品名	ステンレス製電材品 プリカチューブの附属品 ノックアウト接続用メートル細目ねじ付き コネクタ	三角法	承認	吉元
			訂正回数 2	審査	吉元
				設計	石田
日付 2022.05.16	型式	PBML	図番	4SPS1148	